RIDEAU D'EAU NUMÉRIQUE

Le rideau d'eau numérique se distingue par son caractère unique dans le monde des fontaines ornementales.

Loin des fontaines ornementales bien connues qui peuplent nos villes, le rideau d'eau numérique a un caractère qui lui est propre. Il se distingue par la somptuosité de ses éléments qui parviennent **à allier technologie, hydraulique, ingénierie et éclairage pour créer un spectacle aquatique qui ne laissera personne indifférent.**

Le rideau d'eau numérique est un **mur d'eau dynamique.** Il est formé de multiples jets verticaux. Grâce à sa configuration avancée, **il nous permet de concevoir et de colorer des motifs, des logos, des formes ou des lettres qui seront ensuite imprimés dans l'eau.**

Grâce au **logiciel de contrôle** développé par SafeRain et à l'utilisation d'électrovannes à action rapide, nous sommes en mesure de dessiner votre idée sur l'eau.

Nous proposons le rideau en modules d'eau de 2 m et 3 m sans limite de longueur.

PRODUITS – RIDEAU D'EAU NUMÉRIQUE

- ÉLÉMENTS
- COMPOSANTS
- LOGICIEL DE CONTRÔLE
- MODULE INTERACTIF
- CONFIGURATIONS DISPONIBLES
- MODULES D'EAU



ÉLÉMENTS

01. MODULES D'EAU

Modules d'eau, qui sont une structure extérieure sur laquelle est fixé un collecteur en acier inoxydable. À partir de ce point, tous les éléments du rideau d'eau numérique seront soutenus.

02. DES JETS D'EAU

Des jets d'eau verticaux sont dessinés à l'aide d'électrovannes à action ultra-rapide, créant ainsi un mur d'eau sur lequel seront imprimés les formes, les mots ou les logos que nous avons préalablement conçus à l'aide de notre tablette, à partir de laquelle nous gérons le fonctionnement de notre rideau numérique.

03. RÉSERVOIR D'EAU

Réservoir d'eau pour sa collecte et sa réutilisation. L'eau est renvoyée vers le haut par une pompe submersible. Ainsi, notre rideau d'eau numérique encourage une consommation responsable de l'eau.

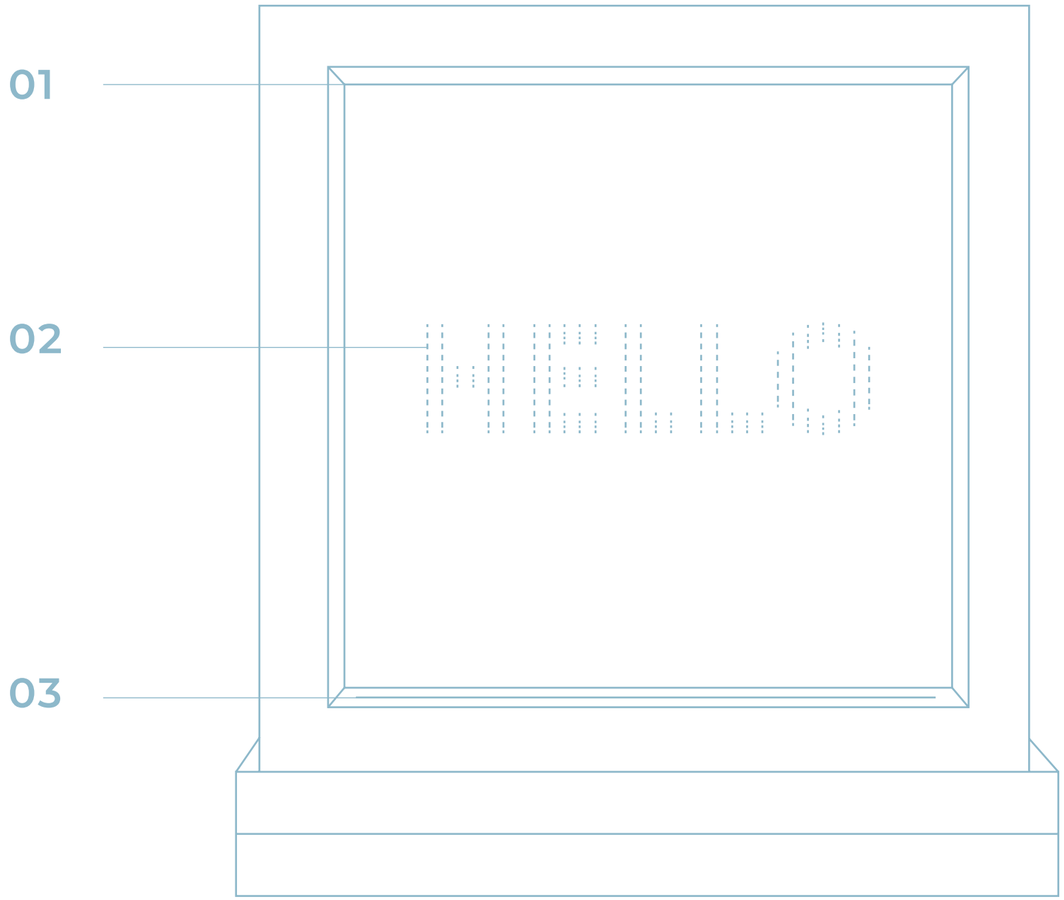

ÉLÉMENTS

LOGICIEL DE CONTRÔLE ET D'INTERACTIVITÉ

Pour que tout corps fonctionne, il faut un **cerveau** qui le gouverne.

Grâce à notre technologie de l'eau, nous avons conçu et mis en place un **logiciel spécifique pour le contrôle du rideau d'eau numérique.**

Ce logiciel comprend une **version de bureau** à partir de laquelle il est possible de vérifier les motifs conçus avant qu'ils ne soient projetés sur l'eau, et un **logiciel d'exécution** chargé de vérifier la bonne installation de notre rideau.

Pour compléter les fonctions de contrôle, une **application pour tablettes** est incluse.

Depuis le confort de l'application, nous créons les motifs qui s'afficheront immédiatement sur l'eau.

De plus, le système intègre par défaut la possibilité d'accéder au rideau d'eau numérique à l'aide d'une télécommande.

Cette fonction doit simplement être activée, car elle est installée d'origine. Une fois activée, elle permet de se connecter au PC du rideau depuis n'importe quel endroit, à condition de disposer d'un ordinateur et d'une connexion Internet via un câble Ethernet. Cette fonctionnalité facilite considérablement la surveillance, le diagnostic et le fonctionnement du système sans qu'il soit nécessaire d'être physiquement présent sur le site.



Logiciel de programmation et contrôle depuis un PC



Interactivité avec tablette





COMPOSANTS

RIDEAU D'EAU NUMÉRIQUE

Modules d'eau	
Logiciel de contrôle	
Conducteurs électriques	
Éclairage	
Anémomètre	
Remplissage automatique	
Interactivité Présence et boutons poussoirs	
Pompe à eau	
Réservoir d'eau	
Portique en treillis	
Module d'interactivité avec tablette	
Projection vidéo	

CAPTION

- Éléments indispensables
- Éléments optionnels
- Éléments non inclus

MODULES D'EAU
L'ensemble du système est conçu en **modules de 2 et 3 mètres**, pouvant être réalisés avec **différentes géométries.**

TABLEAU ÉLECTRIQUE
Il comprend les **éléments de contrôle et d'alimentation** nécessaires au démarrage de l'installation. La partie alimentation comprend tous les éléments différentiels et magnétothermiques nécessaires, ainsi que le **variateur de fréquence** qui commande la **pompe à eau.**

LOGICIEL
Tous les éléments sont gérés à l'aide du **logiciel de contrôle SafeRain.**

CONDUCTEURS ÉLECTRIQUES
Connecteur XLR d'entrée et de sortie pour le contrôle des données. Connecteur d'entrée et de sortie de puissance des électrovannes et de l'éclairage.

ÉCLAIRAGE
Éclairage avec **spots LED RGBW 4 en 1 de 90 W avec contrôle DMX et 1 mètre de longueur.** Modules de contrôle électronique pour les électrovannes et les spots LED RGBW.

ANÉMOMÈTRE
Il mesure l'intensité du vent. Il nous aide à **réduire les éclaboussures et les pertes d'eau.**

REMPLISSAGE AUTOMATIQUE
Comprend un système de remplissage automatique grâce auquel nous pouvons **programmer le remplissage** en cas de besoin.

INTERACTIVITÉ PRÉSENTIELLE ET BOUTONS
Grâce à un système de **boutons** ou **de capteurs de présence,** nous pouvons faire participer le public au spectacle aquatique auquel il assiste.

POMPE À EAU
Elle est chargée de propulser l'eau du réservoir vers l'entrée du premier module, permettant ainsi de dessiner les motifs requis. Convient pour **une pompe immergée ou sèche.**

RÉSERVOIR D'EAU
Situé dans la partie inférieure du rideau d'eau numérique, **il recueille l'eau** pour la renvoyer vers le haut.

PORTIQUE TRUSS
Dans les cas où il n'y a pas de toit fixe ou de dalle, il faut fabriquer une **structure** capable de **soutenir les modules** du rideau d'eau numérique.

PROJECTION VIDÉO
Vous pouvez également utiliser la projection vidéo pour **montrer à vos clients** tout type de publicité **ou de présentation d'entreprise.**

LOGICIEL DE CONTRÔLE

Grâce à un logiciel développé en interne, nous contrôlons les électrovannes à action rapide pour **créer des figures et des textes dans l'air à l'aide d'eau.** Nous pouvons également éclairer l'espace. La technologie actuelle nous permet de donner vie à des effets spectaculaires avec ce qui nous rend heureux : l'eau.

01. LOGICIEL DE BUREAU

Grâce à un **simulateur**, l'utilisateur peut **vérifier ses motifs, ses couleurs, ses textes...** avant de les reproduire sur le rideau d'eau numérique. À l'aide d'une mémoire externe, il transfère sa création sur l'ordinateur.



02. LOGICIEL D'EXÉCUTION

Grâce à **ce logiciel, disponible dans le panneau de contrôle,** tous les **tests** nécessaires seront effectués pour vérifier que le rideau d'eau numérique a été correctement installé, en lisant le fichier du logiciel de bureau.





LOGICIEL DE CONTRÔLE

NOUS SIMPLIFIONS LA PROGRAMMATION DE VOTRE SPECTACLE

Notre technologie innovante intègre **des modèles prédéfinis d'eau et de lumière**, conçus pour faciliter la programmation de spectacles visuels impressionnants.

Parmi les effets aquatiques disponibles, on trouve des formes aussi variées que **le rideau, la pluie, la neige, le zigzag, le damier,** entre autres, permettant une grande polyvalence créative.

De plus, vous pouvez **projeter du texte et des images directement sur l'eau**, comme le **nom de votre spectacle, le logo de votre entreprise, ou même la date et l'heure en temps réel**, ajoutant ainsi une touche personnalisée et dynamique à chaque présentation.

Le logiciel intègre également une large gamme **d'effets d'éclairage professionnels, tels que des drapeaux, des poursuites de couleurs et des transitions douces («fade»),** qui enrichissent l'expérience visuelle et se synchronisent parfaitement avec les mouvements de l'eau.

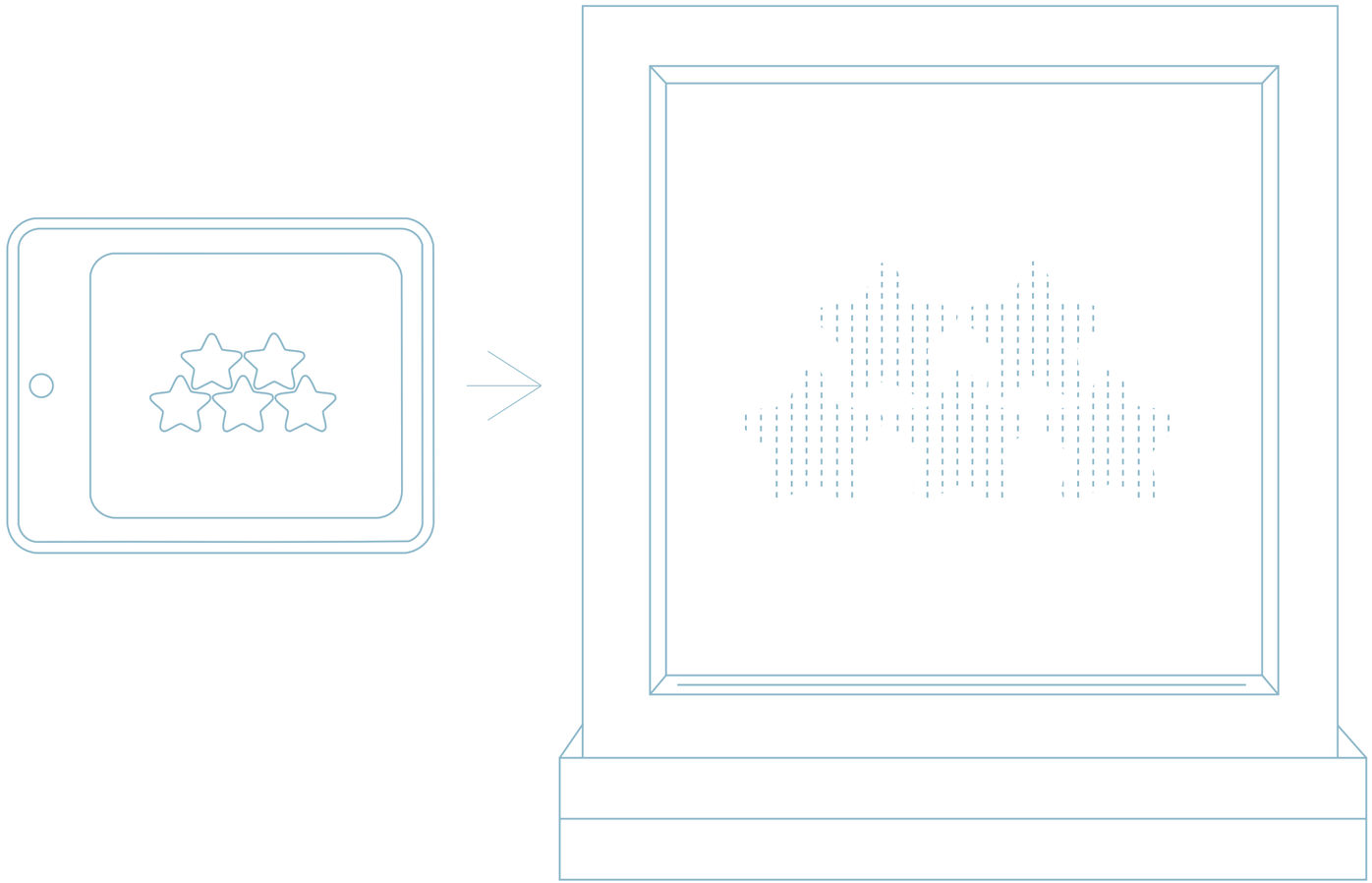

MODULES D'INTERACTIVITÉ

INTERACTIVITÉ EN PRÉSENTIEL ET À L'AIDE DE BOUTONS

Notre rideau numérique offre **deux formes innovantes d'interaction** qui transforment chaque expérience en quelque chose d'unique et de mémorable.

Le **module d'interaction en présentiel**, grâce à des capteurs stratégiquement placés, permet d'activer **des effets surprenants lorsqu'il détecte la présence de l'utilisateur**, créant ainsi des moments uniques et mémorables.

D'autre part, **le module d'interaction par boutons** offre un contrôle direct grâce à **des boutons physiques** entièrement configurables, qui permettent à l'utilisateur **de déclencher des effets spécifiques en appuyant simplement dessus.**

Deux façons de connecter avec le public, de multiplier l'impact et de susciter des émotions.

	NOMBRE MAXIMAL D' INTERACTIONS CONFIGURABLES	TYPE D' ACTIONNEUR	TYPE D'EFFET DÉCLENCHÉ
CAPTEUR DE PRÉSENCE	1	DÉTECTEUR DE PRÉSENCE	OUVERTURE DE PORTE
BOUTONS	5	BOUTON POUSSOIR	ACTIVE UN JEU D'EAU SPÉCIFIQUE

INTERACTIVITÉ VIA TABLETTE

Avec ce module, **le spectateur devient le véritable protagoniste du spectacle.**

Grâce à une **application intuitive**, il peut dessiner, écrire et **appliquer des couleurs** directement depuis une tablette, en voyant **ses créations prendre vie en temps réel** sur le rideau d'eau numérique.

Cette **expérience immersive** et hautement personnalisée surprend non seulement, mais génère également une connexion émotionnelle







CONFIGURATIONS DISPONIBLES AVEC POMPE

RÉFÉRENCE	F8211036	F8211047	F8211058	F8211069	F8211071	F8211082		F8211059
LONGUEUR DU RIDEAU*	3m	4m	5m	6m	7m	8m	...	15m
LONGUEUR DE L'INFRASTRUCTURE	4m	5m	6m	7m	8m	9m	...	16m
HAUTEUR MAXIMALE RECOMMANDÉE	5m*							
MODULES D'EAU								
CONFIGURATION ET DIMENSIONS	1X3m	2X2M	(1Xm) + (1X3m)	(2X3m)	(2X2m) + (1X3m)	(2X2M) + (2X3m)	...	(6X2m) + (1X3m)
POIDS À VIDE (KG)	93	124	157,8	191,6	225,4	259,2	...	479
POIDS AVEC EAU (KG)	132	176	223	270	317	364	...	675
SUPPORTS DE FIXATION	INCLUS							
LOGICIEL								
VERSION BUREAU	INCLUS							
VERSION D'EXÉCUTION	INCLUS							
MODÈLES D'EAU ET D'ÉCLAIRAGE PRÉDÉFINIS	INCLUS (14 EFFETS)							
TÉLÉCOMANDER	INCLUS							
PANNEAU DE COMMANDE								
DIMENSIONS	600 X 400 X 2600			700 X 500 X 260			...	1000 X 800 X 260
PUISSANCE ÉLECTRIQUE REQUISE (POMPE COMPRISE) EN W	3900	4300	5500	7300	7600	7900	...	17500
ÉCLAIRAGE								
TYPE	RGBW							
PUISSANCE TOTALE (W)	540	720	900	1080	1260	1440	...	2700
LUMENS TOTAUX	** RGB: 4050lm / W: 3000lm POR METRO DE CORTINA							
ANÉMOMÈTRE								
PLAGE DE TRAVAIL	3 - 180 km/h							
VITESSE DE DÉMARRAGE	8 km/h							
VITESSE MAXIMALE	200 km/h							
POMPE À EAU								
FILTRAGE INTÉGRÉ	150 UM							

* Configurations personnalisées : veuillez consulter votre représentant commercial pour toute demande spécifique, telle que des longueurs non standard ou des hauteurs supérieures à 5 mètres | ** R : 1200 LM / G : 2100 LM / B : 750 LM / W : 3000 LM

CONFIGURATIONS DISPONIBLES SANS POMPE

RÉFÉRENCE	F8212037	F8212048	F8212059	F8212061	F8212072	F8212083		F8212151
LONGUEUR DU RIDEAU*	3m	4m	5m	6m	7m	8m	...	15m
LONGUEUR DE L'INFRASTRUCTURE	4m	5m	6m	7m	8m	9m	...	16m
HAUTEUR MAXIMALE RECOMMANDÉE	5m*							
MODULES D'EAU								
CONFIGURATION ET DIMENSIONS	1X3m	2X2M	(1Xm) + (1X3m)	(2X3m)	(2X2m) + (1X3m)	(2X2M) + (2X3m)	...	(6X2m) + (1X3m)
POIDS À VIDE (KG)	93	124	157,8	191,6	225,4	259,2	...	479
POIDS AVEC EAU (KG)	132	176	223	270	317	364	...	675
SUPPORTS DE FIXATION	INCLUS							
LOGICIEL								
VERSION BUREAU	INCLUS							
VERSION D'EXÉCUTION	INCLUS							
MODÈLES D'EAU ET D'ÉCLAIRAGE PRÉDÉFINIS	INCLUS (14 EFFETS)							
TÉLÉCOMANDER	INCLUS							
PANEL DE CONTROL								
DIMENSIONES	600 X 400 X 2600			700 X 500 X 260			...	1000 X 800 X 260
POTENCIA ELÉCTRICA DEMANDADA (INCLUIDA BOMBA) EN W	3900	4300	5500	7300	7600	7900	...	17500
ILUMINACIÓN								
TIPO	RGBW							
POTENCIA TOTAL (W)	540	720	900	1080	1260	1440	...	2700
LÚMENES TOTAL	** RGB: 4050lm / W: 3000lm POR METRO DE CORTINA							
ANEMÓMETRO								
RANGO DE TRABAJO	3 - 180 km/h							
VELOCIDAD DE INICIO	8 km/h							
VELOCIDAD MÁXIMA	200 km/h							

* Configurations personnalisées : veuillez consulter votre représentant commercial pour toute demande spécifique, telle que des longueurs non standard ou des hauteurs supérieures à 5 mètres | ** R : 1200 LM / G : 2100 LM / B : 750 LM / W : 3000 LM

MODULES D'EAU

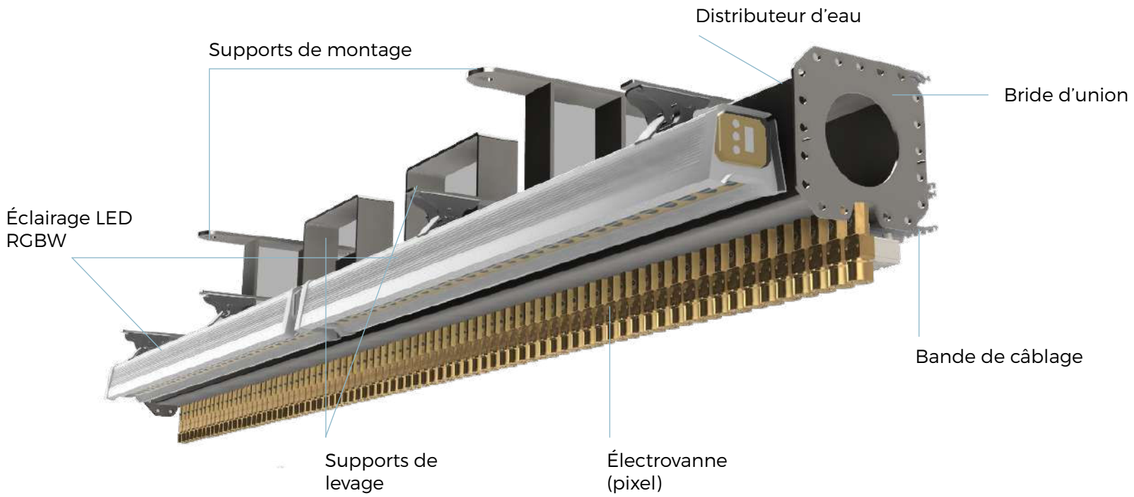

MODULES D'EAU		NOMBRE DE SORTIES	NOMBRE DE PROJECTEURS	CONNEXIONS HYDRAULIQUES	POIDS À VIDE (KG)	POIDS AVEC EAU (KG)
2M	3M					
1	-	80	2	3"M BSP	56,4	82
-	1	120	3	3"M BSP	90,2	129

* En combinant ces modules, il est possible d'obtenir n'importe quelle longueur de rideau.

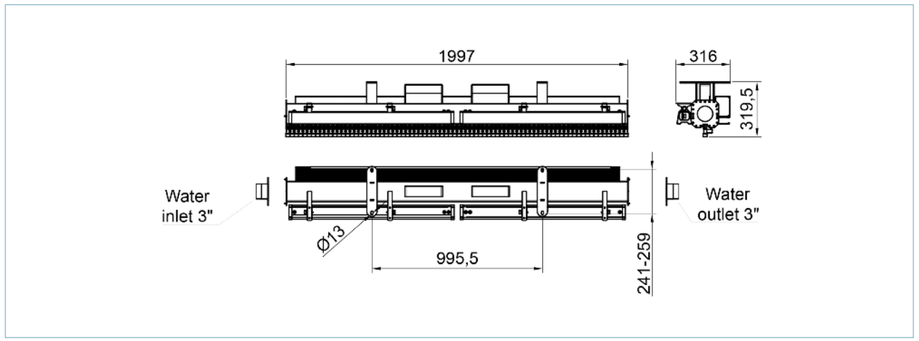

* Module de 2 m de longueur.

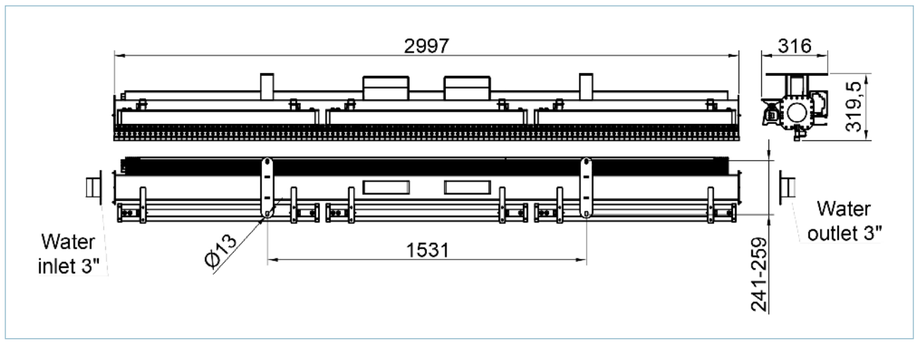

* Module de 2 m de longueur.